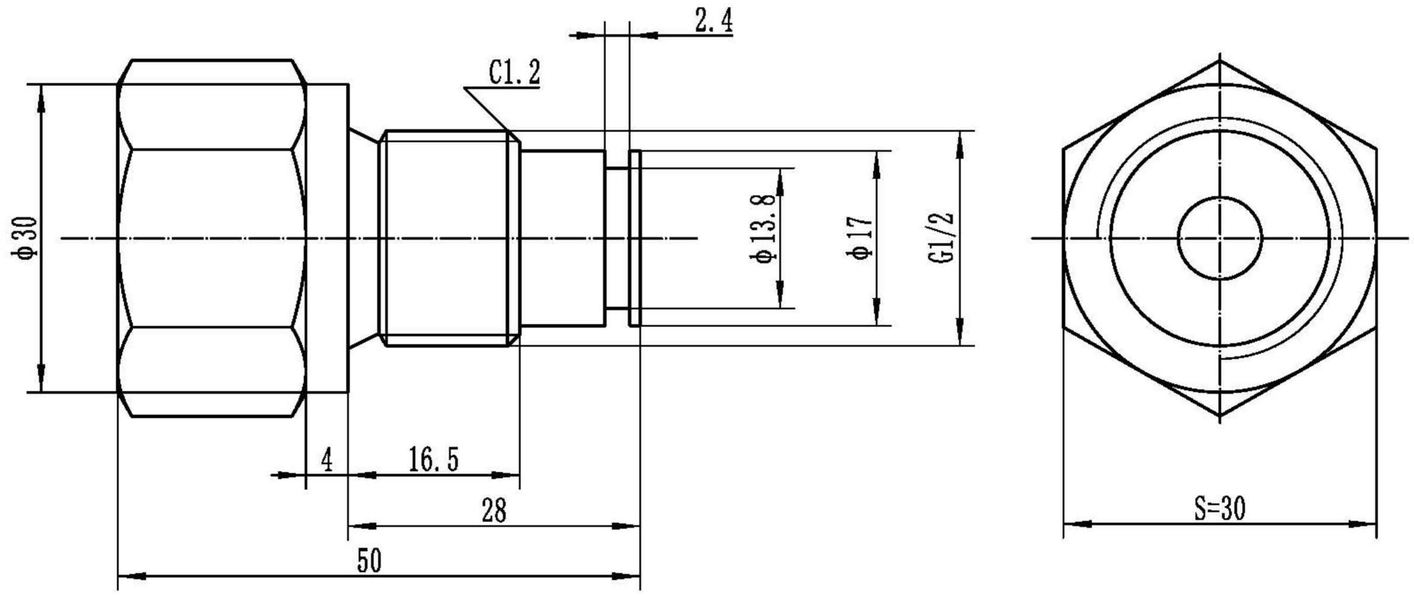

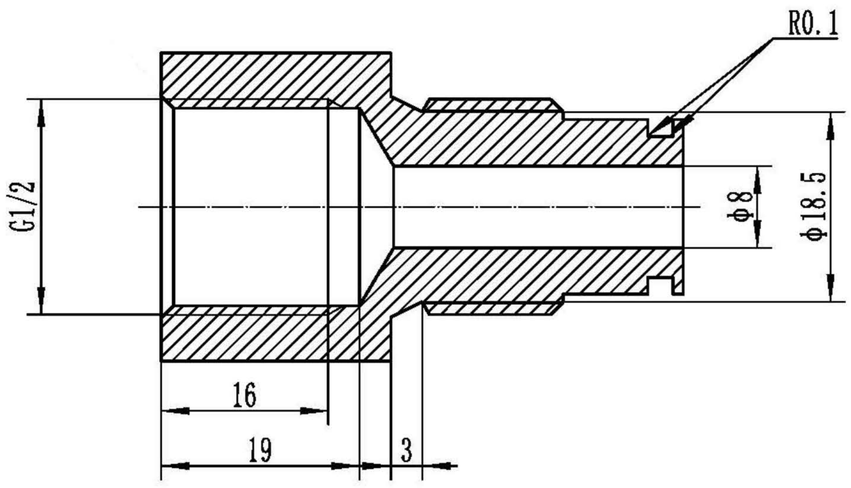

					STCR-C2P40		
					Штуцер	Лит.	Масса	Масштаб
Изм	Лист	№ докум.	Подп.	Дата				
Разраб.						Лист	Листов
Пров.							
Т. контр.							
						ГИДРАКС	
Н. контр.							
Утв.							