

KOMBİNASYONLU BASINÇ SIRALAMA VALFLERİ

İki basınç altındaki silindirin sırayla çalıştırılması işlemini görür. Birinci konumda bulunan silindirin basınç uygulanması durumuda silindiri aşağı indirir tekrar basınç uygulandığında sıfır konumuna gelir. Sistem bu durumda yön değiştirir tekrar basınç uygulandığında ikinci silindir harekete geçer ikinci silindirin sıfır konumuna gelmesi birinci silindirin yeniden harekete geçmesini sağlar.

Malzeme	Sfero Döküm (GGG40)
Vida Ölçüsü	M18X1.5
Sızdırmazlık Elemanı	Nitril 0-ring (NBR)
Çalışma Sıcaklığı	-30°C ile 110°C Arası
Kaplama	Statik Boyalı
Isıl İşlem	Sementasyon (İç Parçalarda)
Kullanım Alanı	Tarım makinaları ve diğer hidrolik sistemler (mibzer çizici)

HYDRAULIC COMBİNED SEQUENCE VALVES

It sees the operation of sequentially operating the cylinder under two pressures. In the case of applying pressure to the cylinder located in the first position,the cylinder is lowered and reaches is zero position. In this case, the system changes direction. When the pressure is again applied, the second cylinder moves and the second cylinder arrives at the position zero, so that the first cylinder can move again.

Material	Ductile Cast Iron (GGG40)
Thread Size	M18X.5
Sealing Element	Nitril 0-ring (NBR)
Working Temperature	-30°C and 110°C
Plating	Painted
Heat Treatment	Case Hardened (Internal Parts)
Application	Agricultural machinery and other hydraulic systems (Planter marker)

TEK ETKİLİ İŞARETLEYİCİ B SİLİNDİRİ
SINGLE ACTING MARKER B CYLINDER

TEK ETKİLİ İŞARETLEYİCİ A SİLİNDİRİ
SINGLE ACTING MARKER A CYLINDER

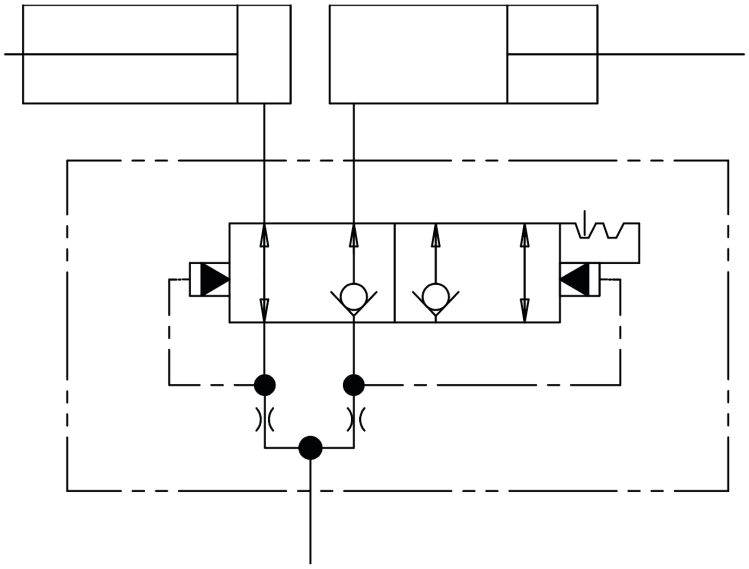

TRAKTÖR VALFİNE BAĞLI
CONNECTING TO THE TRACTOR VALVE

Stok Kodu Stock Code	Diş Ölçüsü Thread Size A,B,P	Ölçüler Dimensions - mm						
		EA	TL	ØDD	EA2	H1	H	K
SV 01 018 02	M18x1,5	52	96,5	8,5	40	67,5	76,5	31

