RESİM ÜZERİNDEN ÖLÇÜ ALMAYINIZ
DO NOT SCALE

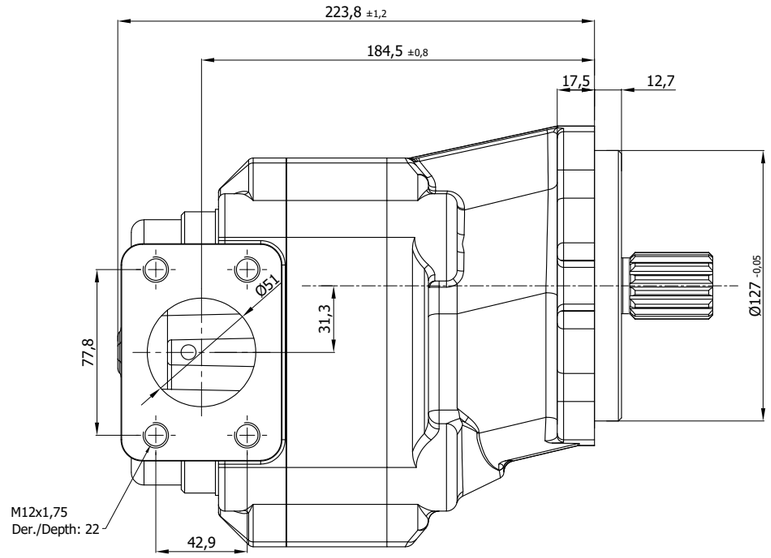

GİRİŞ PORTU
INLET PORT

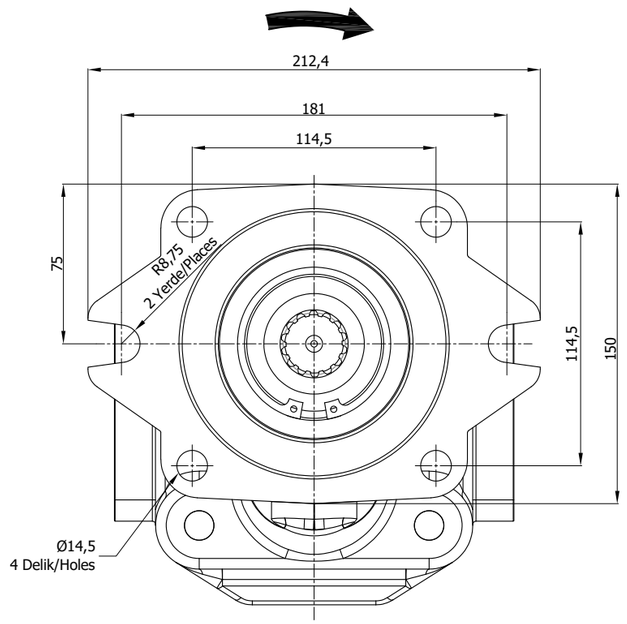

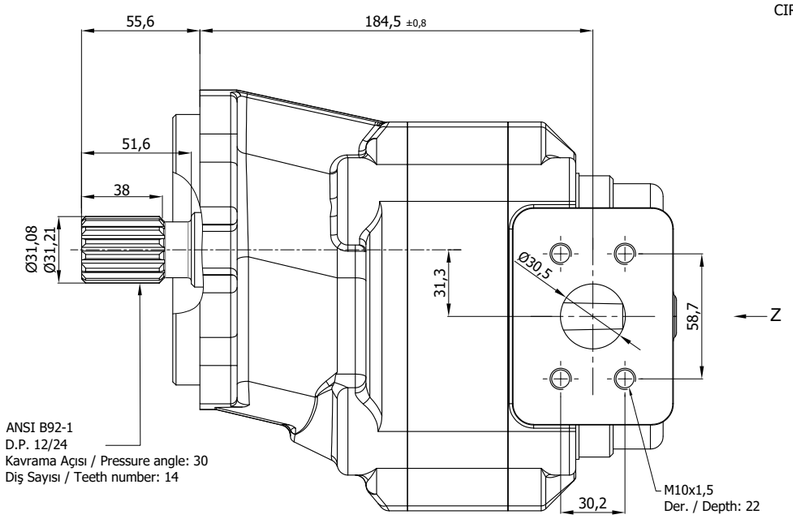

ÇIKIŞ PORTU
OUTLET PORT

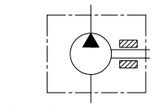

HİDROLİK DEVRE ŞEMASI
CIRCUIT DIAGRAM

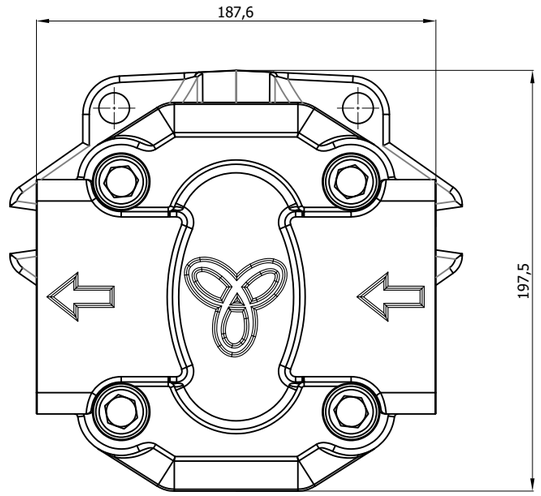

Z görünüşü
View Z

Pompa Özellikleri / Pump Data		
Pompa Kodu / Pump Code		6013911000018
Pompa Tipi / Pump Type		GPT40.087.CDF03SON-001
Dönüş Yönü / Rotation		SAĞ / Clockwise
İletim Hacmi (cm³/dev) Displacement (cm³/rev)		86,1
Sürekli Çalışma Basıncı (bar) Continuous Pressure (bar)	P1	260
Aralıklı Çalışma Basıncı (bar) Intermittent Pressure (bar)	P2	280
Ani Basınç (bar) Peak Pressure (bar)	P3	300
Maks. emiş basıncı (bar) Max. Suction Pressure (bar)		0,25
Hız (d/d) Speed (rpm)	min.	300
	max.	2750
Keçe Tipi / Seals Type		NBR
Min. Sıcaklık (°C) Min. Temperature (°C)	Hidrolik Yağ Hydraulic Fluid	-45°
	Çevresel Environmental	-50°
Maks. Sıcaklık (°C) Max. Temperature (°C)	Sürekli / Continuous	+80°
	Aralıklı / Intermittent	+100°
Kirlilik Sınıfı Contamination Class		20/18/15 ISO 4406
Malzeme / Material	Ön & Arka Kapak Front & Rear Cover	Döküm / Cast Iron
	Gövde / Body	Döküm / Cast Iron
Test Şartnamesi Test Specification		R1037
Yağ / Oil		ISO/DIN Standartlarına Göre Mineral Esaslı Hidrolik Yağlar - Mineral Oil Based Hydraulics Fluids According to ISO/DIN
Viskozite/Viscosity		20 / 120 cSt
Başlangıç Viskozite Start-up Viscosity		2000 cSt

Teknik Resim Onay Tablosu / Drawing Approval Table		
	Tarih / Date	İmza / Signature
Müşteri Customer		
Satış Departmanı Sales Department		
Arge Departmanı Kontrol R&D Department Checked		
Arge Departmanı Onay R&D Department Approved		

Bu resim ASC' nin izni alınmadan çoğaltılamaz. Aslı ve kopyaları üçüncü şahslara devredilemez.
All proprietary rights reserved by ASC. This drawing shall not be reproduced, or in any way utilized, for the manufacture of the component or unit herein illustrated and must not be released to other parties, without written consent.Any infringement will be legally pursued.

CAD DRAW

TOLERANSLAR/TOLERANCES
(AKSİ BELİRTİLMEDİKÇE)
(UNLESS OTHERWISE STATED)
< 6 : ± 0.10
> 6 < 30 ± 0.20
>30 < 100 ± 0.30

AÇILAR ANGLES ±0.5

ÖLÇEK SCALE 1/1

MALZEME
MATERIAL

PARÇA ADI:
PART NAME: Pompa Montajı
Pump Assembly

ÇİZEN/DRAWN	HÜSEYİN UYAR
KONTROL/CHECKED	HÜSEYİN UYAR
ONAY/APPROVED	ALİ KEÇİCİ
TARİH/DATE	18.05.2022

blue ascend hydraulics

ÇİZİM NO: / DRAWING NO: GPT40.087.CDF03SON-001 1/1 A0

PROJE NO:
PROJECT NO:

DEĞ. NO: E. C. NO:	REV. ISSUE	DEĞİŞİKLİK CHANGED	KONTROL CHECKED	TARİH DATE
	P	Prototip için yayımlandı	F.B.	18.05.2022