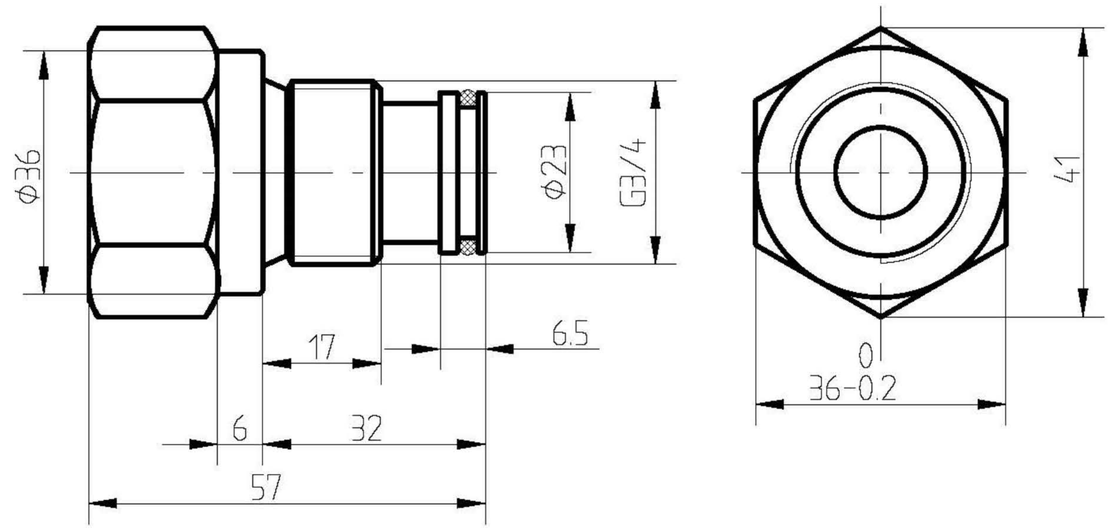

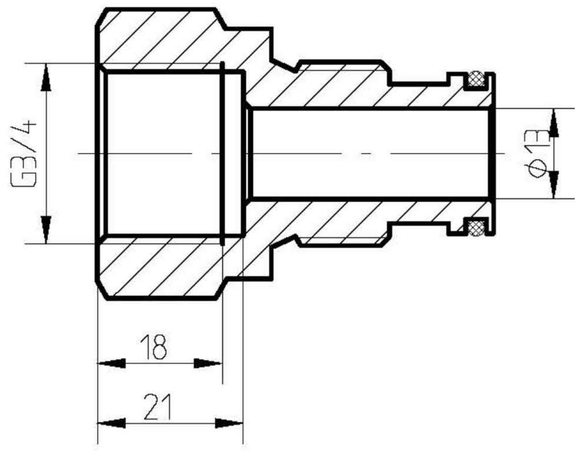

					STCR-C2P80	
Изм	Лист	№ докум.	Подп.	Дата	Штуцер	Лит. / Масса / Масштаб
Разраб.						
Пров.						Лист / Листов
Т. контр.						
Н. контр.						ГИДРАКС
Утв.						