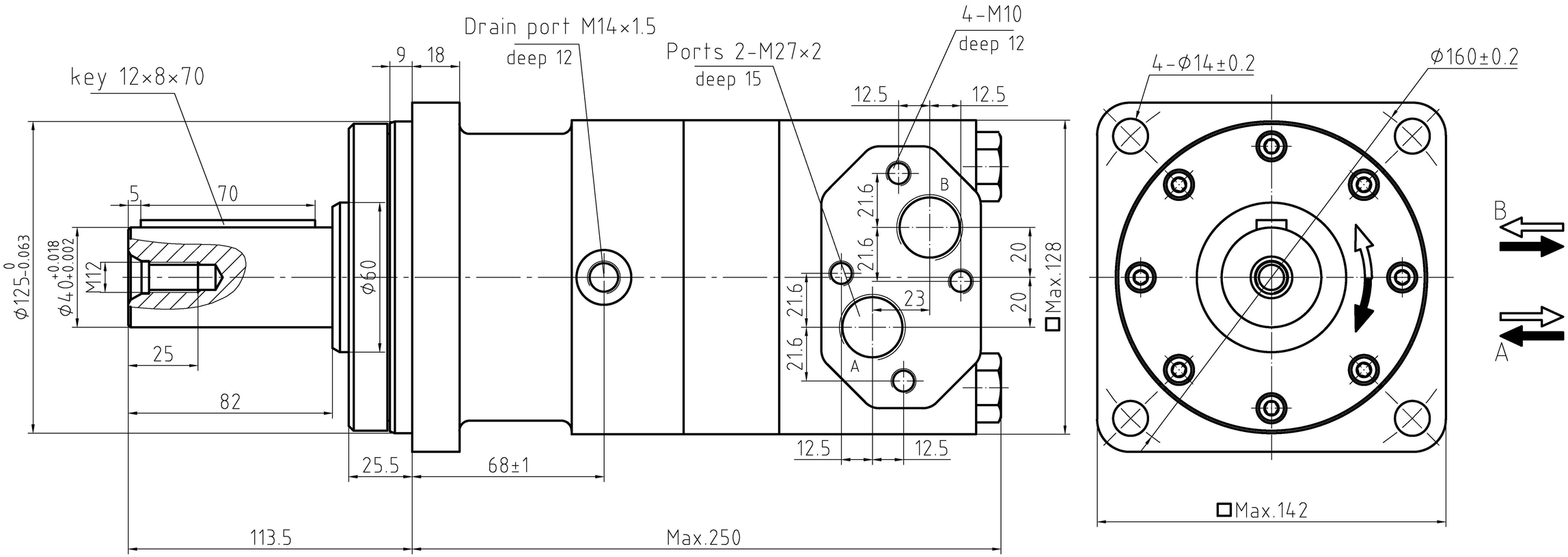

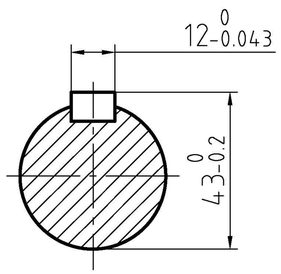

Объем (мл/об)	535,3
Макс. непрерывное давление (bar)	160
Макс. Крутящий момент (Нм)	1121
Макс. расход (л/мин)	100
Макс. скорость (об/мин)	185
Макс. мощность (кВт)	21

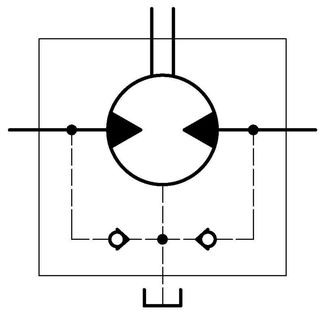

Hydrax®

BM4U-500P33A4Y3/T7